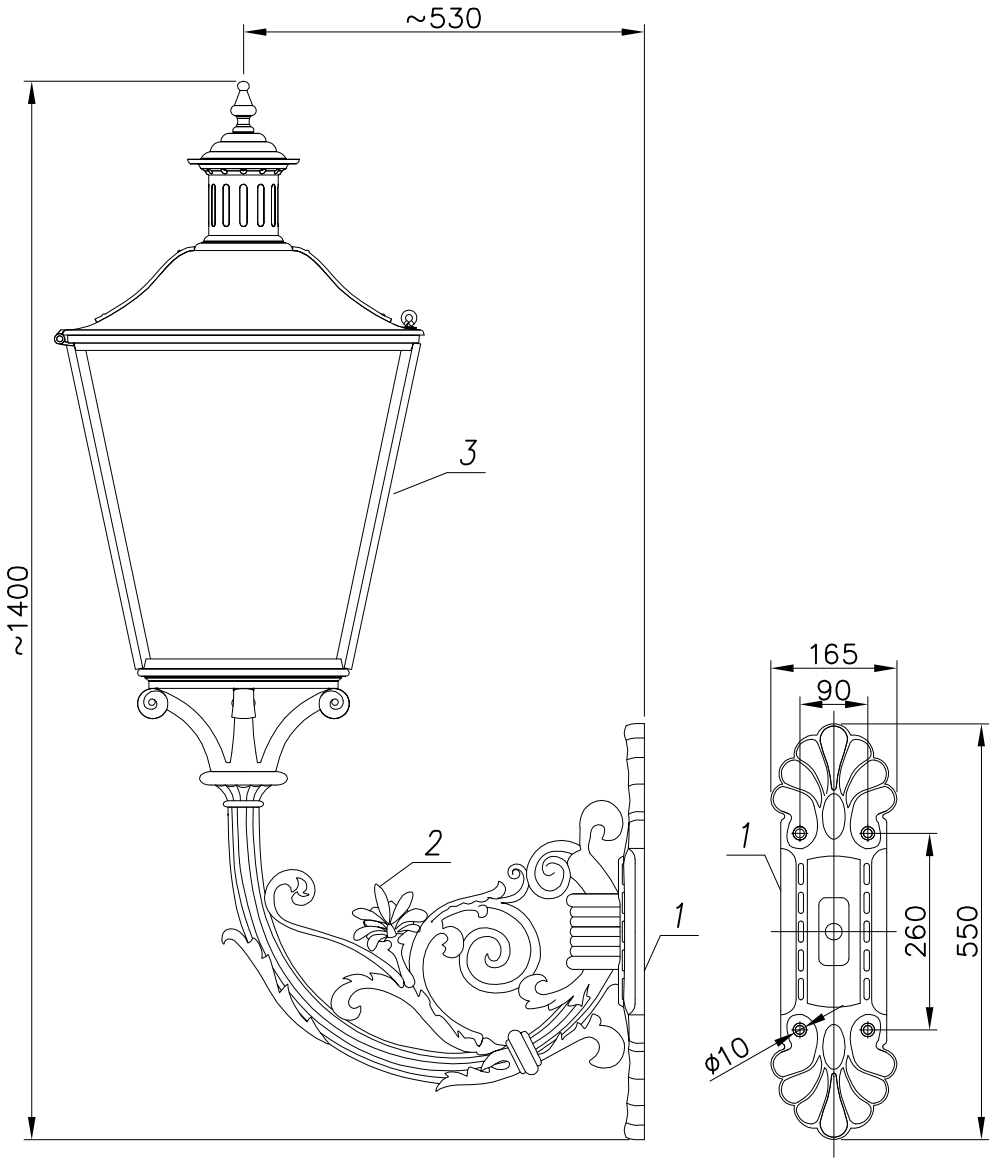

MALOWANIE:
PAINTING

POWŁOKA ANTYKOROZYJNA (ANTICORROSIVE PAINT)
KOLOR (COLOUR) RAL 7021

nr	nazwa	rysunek	material	ilość	jedn. waga	całk. waga	notes
4	Przewód/ Cable YDY 3x1,5mm²	–	–	1	–	–	
3	Oprawa/Luminary 03 (LIBRA)	–	polycarbonate/al. poliwęglan/al.	1	–	–	
2	Ramie/Arm R02	–	odlew aluminiowy cast aluminium	1	–	–	
1	Przylepa/Wall fixing NAP8	–	odlew aluminiowy cast aluminium	1	–	–	

zmiana 0			
	nazwisko	data	podpis
projektował:	G.D.		
opracował:	Ł.B.	17.01.2012	
zatwierdził:			

dimensional tolerance: +/– 20mm

nazwa zakładu
FIRMA PRODUKCYJNO–HANDLOWA
"ART–METAL" Sp.J.
Łapino 34 83–331 Przyjaźń
tel.(+48 58) 681 80 78
http: //www.art–metal.pl

nazwa
NA38

NA/1xR02/1x03B

STANDARD

skala	arkusz	numer rysunku	nr.arkusza
1:10	210x297	NA38	1/1