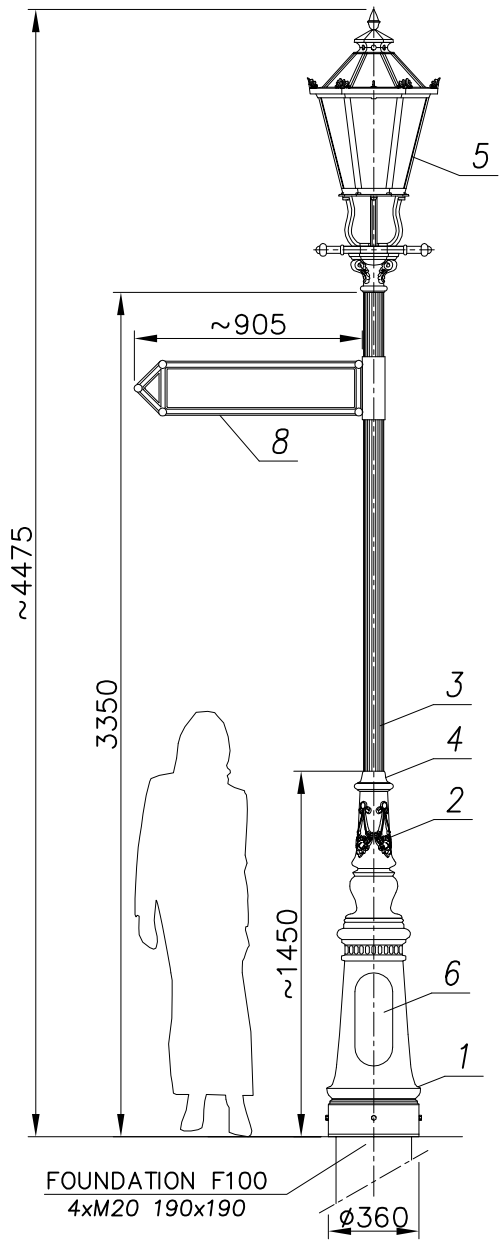

MALOWANIE:

PAINTING

POWŁOKA ANTYKOROZYJNA (ANTICORROSIVE PAINT)
KOLOR (COLOUR) RAL 7021

FUNDAMENT:

FOUNDATION F100
FUNDAMENT NIE WCHODZI W SKŁAD ZESTAWU
FOUNDATION IS NOT INCLUDED INTO THE SET.

nazwa/name	wartość value
strefa obciążenia wiatrem wind zone	I
wsp.dynamiczny dynamic rate	1.2
kategoria terenu terrain category	II
klasa obciążenia load class	B
częściowy wsp. dla obc. wiatrem partial rate for wind load	1,2
częściowy wsp. dla obc. stałego partial rate for fixed load	1,2
obliczeniowa prędkość wiatru wind speed	22 [m/s]

ACCORDING TO: PN-EN 40-3-1, PN-EN 40-3-3

nr	nazwa		rysunek	material	ilość	jedn. waga	całk. waga	uwagi
8	Wskaźniki/Arrows WSK1		–	odlew alum. alum. cast	1	–	–	
7	Przewód/Cable YDY 3x1,5mm^2		–	–	–	–	–	
6	Tabliczka przył./ Fuse box		–	–	1	–	–	
5	Oprawa/Luminary 01A (Vera)		–	polycarb/al	1	–	–	
4	POLE/SŁUP A1A	Ozdoby/ Decorations	–	odlew alum. alum. cast	1	–	–	
3		Rura kanel./ Flute pipe ø80	–	aluminium	1	–	–	
2		Ozdoby/ Decorations	–	odlew alum. alum. cast	1	–	–	
1		Baza słupa/ Pole base A1A	–	odlew alum. alum. cast	1	–	–	

zmiana 0

dimensional tolerance: +/- 20mm

	nazwisko	data	podpis
projektował:	G.D.		
opracował:	Ł.B.	29.08.2011	
zatwierdził:			

nazwa zakładu
FIRMA PRODUKCYJNO-HANDLOWA
"ART-METAL" Sp.J.
Łapino 34 83-331 Przyjaźń
tel.(+48 58) 681 80 78
http://www.art-metal.pl

nazwa

hc=4475

M4

A1A/1x01A/G/1xWSK1

STANDARD

skala	arkusz	numer rysunku	nr.arkusza
1:30	210x297	M4	1/1